高齢者等級に関すること	
×××××××	テスリ下地又は、吊戸用下地(ﾚｯｸﾞ)
※通路・出入り口の幅員、段差の解消、便所については別紙参照とする	

一次エネルギー消費量等級に関すること			等級５
ヘッダー配管	○	高断熱浴槽	○
ＬＤＫ以外の居室に照明を設置(LED)			―
※浴室、キッチン、洗面の水栓は節湯設備とする			

シックハウス対策（空気環境に関すること）	
24	ダクトレス２４時間換気扇(φ100)
	給気口換気框又は給気口(φ100)
※給気口は各居室に設ける。給気口(φ100)は壁面、給気口換気框はサッシに設ける。	
※換気経路上の開戸はｱﾝﾀﾞｰｶｯﾄ(10mm以上)とする。	
※居室に面する押入・納入は天井裏等とする。	
※スイッチ位置を考慮の上設置	

維持管理への配慮に関すること	
	床下点検口：1階小便器排水横枝部分 目視のため
	床下点検口：450×600
	天井点検口：2階 給排水横枝部分 目視のため
⊗	汚水桝　インバート桝 若しくは小口径塩ビ桝
……	雨水管

消　防　設　備　凡　例	
自	住宅用火災警報器(壁付)(連動光電式) 検定品
	住宅用火災警報器(熱感知式) 検定品
※天井付けの場合、壁・梁より60cm以上離すこと ※壁付けの場合、天井面より15～50cm以内に設置	

火気使用設備の仕上材	
排気フード	亜鉛めっき鋼板
排気ダクト	スパイラルダクト　t=0.5 (亜鉛めっき鋼板)
遮熱材	ｱﾙﾐﾆｳﾑ箔張特殊ｶﾞﾗｽ繊維ﾌｪﾙﾄ t=20 NU-8241(ﾌｼﾞｴﾝｸﾞﾘｽﾝ/ﾌｼﾞｴﾝｸﾞﾘｽ産業 同等品)
＊排気ダクトに可燃物が接触するおそれのある部分は遮熱材料で被覆すること	

火　気　使　用　室　の　換　気
換気フード＋換気扇(400m/h) ガスコンロ　３口+グリル
V＝３０ＫＱ K＝0.93　Q＝10.00 V＝30×0.93×10.00＝279.00m³/h 必要換気量　279.00m³/h 有効換気量　400m³/h ∴　400　>　279　OK
換気扇の換気量は400m³/h以上、コンロの燃焼消費量は10.00ｋｗ以下のものを使用

電気凡例			
TV	コンセント		壁付照明
E	アース付コンセント		非居室照明/玄関ポーチ灯(天付・ダウンライト)
WP	WP防水コンセント		直接照明　又は シーリング
TV	TV端子		玄関ポーチ灯 (天井付)(シーリングダウンライト)
C	クーラー用コンセント	LAN	LAN配管
T	電話配管		インターホン
G	ガスセンサー		給湯リモコン
	トイレ収納 ※施工上の都合により設置位置の変更あり		

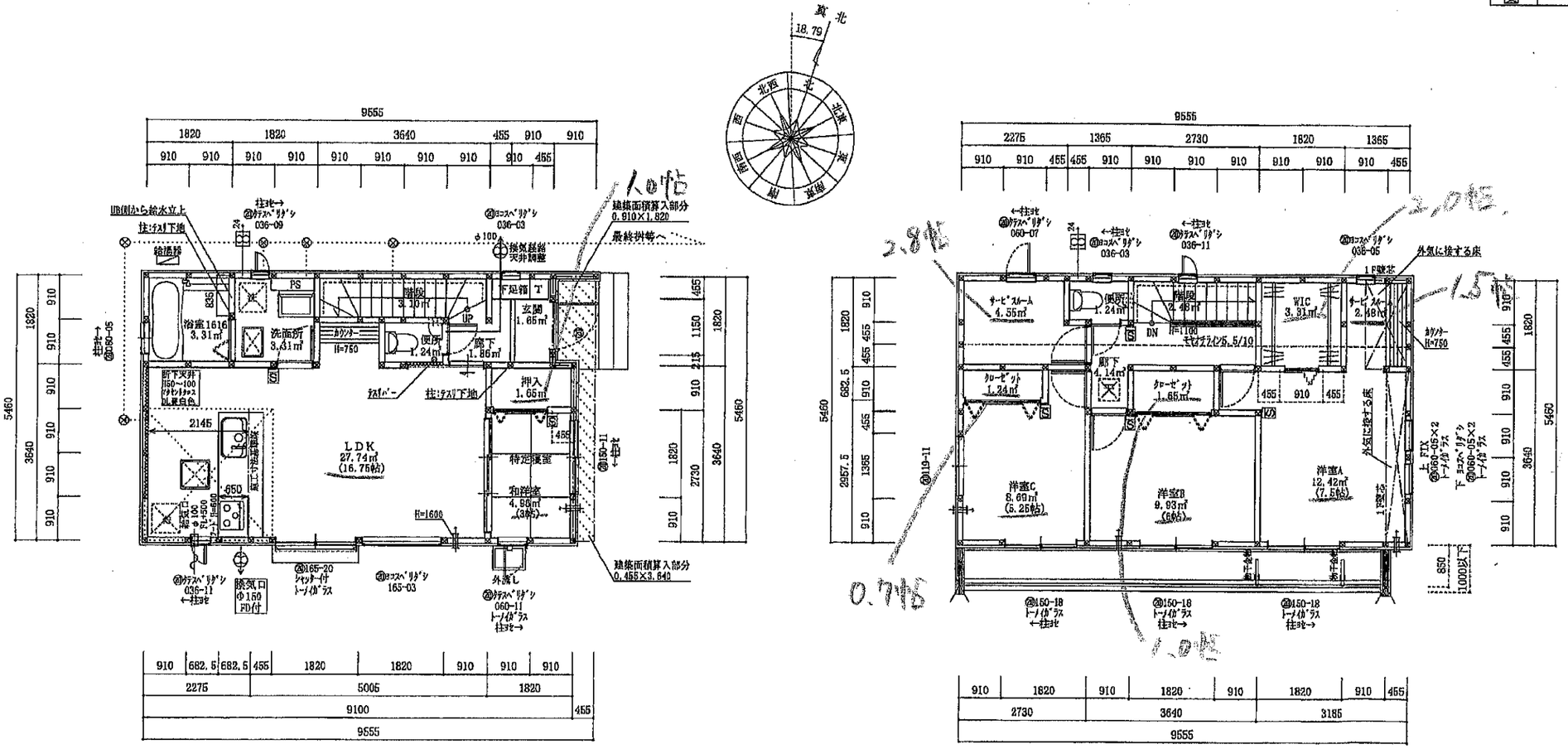

1 階 平 面 図　1/100

2 階 平 面 図　1/100

天井高さは梁・配線等の条件により2320cm～2400cmで調整する

注　記

建築基準法施行令 第116条の2 の規定の適用なし
構造耐力上主要な部分である柱等負担巾は、
平12年建告１４８０号によるものとする。
サッシはLow-E仕様ガラスを使用
ガラス種類特記無し：カスミガラス（不透明）
バルコニー：建築現場の防水：ＦＲＰ防水(QM-7550)(QM-7709)(QM-10035)
ガス事業法・水道法・下水道法・火災予防条例その他関係法令に適合。
外部に面する開口にｱｰﾙﾌﾟﾚｰﾄ(φ100)を設置する場合は、
ﾌｰﾄﾞ(ｽﾗｲﾄ)開口(10.5)を設置する。
クロルピリホス仕様しない
天井高さについては、床型ﾌﾞﾘ、梁型、配線等により一段下がる場合あり。
2階以上の場合、天井点検口の設置位置は梁・配管の位置により変更あり。
給湯リモコンの設置位置については施工上の都合により変更あり。
排水枝管については、現場状況により変更あり。
床暖房はオプションにより取扱の場合あり。

プレカット着付のための表記	
∧	水下

階段 14段

給湯器
質量：60kg以下 設置場所：１階駐車場 取り付け方法： 床4.8mm以上であり、かつ有効打ち込み長さ12mmの木ネジ又は、引張耐力0.2kN/本のものを４本以上使用

階段	（テスリ設置・出幅１０ｃｍ以内）
[ケアダ]	２００．７１mm
[踏面]	２００．７２・２２７．５mm以上
[蹴上寸法]	７５０mm

内部仕上	
[火気使用室]	
床	：フローリング貼り
壁	：ＰＢ　t=12.5下地　ビニールクロス貼(準不燃)(QM-9401同等品)
天井	：ＰＢ　t=9.5　下地　ビニールクロス貼(準不燃)(QM-9401同等品)
[コンロ廻り]	
外壁面	：ＰＢ　t=12.5下地　キッチンパネル仕上
内壁面	：(コンロ面)　ＰＢ　t=12.5下地　キッチンパネル仕上 (コンロ周面)ＰＢ　t=12.5下地　ビニールクロス貼(準不燃)
※キッチンパネル(不燃)	NM-2183・NM-2806(t=3.0)・NM-4464(t=2.4)
※ガス機器防火性能評定試験基準(離隔距離)に適合	

凡例				
⊗	柱（１０５×１０５）	㉔	20分防火設備 個別認定	仕様書又は認定一覧による 網入りガラスを使用 ※シャッター付きは網なしガラスを使用
△	構造用合板(2.5倍)			
▲	構造用合板(外部5.0倍) 国土交通大臣認定（別紙参照）			
㎡	告示第１３５２号で定める 開口部分の床面積	㎡		左記による床面積のﾊﾞﾙｺﾆｰ又はｵｰﾊﾞｰﾊﾝｸﾞ、ｸﾛｰｾﾞﾄｽﾍﾟｰｽ部分の加算面積 小屋裏収納庫又は小屋裏用蓄設階段部分の加算面積 (告示第1351号で定める加算面積)

面積表			
敷地面積	125.10 ㎡	37.84 坪	
1階床面積	48.85 ㎡	14.77 坪	
2階床面積	52.17 ㎡	15.78 坪	
延床面積	101.02 ㎡	30.55 坪	
建築面積	52.17 ㎡	15.78 坪	

IDS-VI型	太陽光パネル荷重考慮 ※パネルは含まれません。	日射遮蔽型	5,6,7地域仕様2020FY-T1	準防火地域

分譲住宅建築販売設計施工 タクトホーム株式会社	物件担当	エリア長	一級建築士登録　第２４７２８２号 高見澤　拓也	TITLE 3966八王子市椚田町6期11棟	3　号棟	管理コード	R04.06.17
タクトホーム株式会社一級建築士事務所　東京都第４０４１６号	柴	柴		ITEMS ―― 平面図 ―― 縮尺 1/100			TKK